操作手册
滚筒式烘干机

TD6-7 Lagoon

N1 型...

原始指令

438917870/CN
2019.01.29

目录

1 安全警告 5
1.1 一般信息 6
1.2 仅用于商业用途 6
1.3 人体工程学认证 7
1.4 各种标志 7
1.5 有害物质 7
2 操作面板 8
3 程序描述 9
3.1 Lagoon 程序 9
3.2 标准程序 10
4 搬运 11
4.1 负载 11
4.2 如何启动机器 12
4.3 附加功能 12
4.4 当程序结束时 13
5 出错代码 14
6 保养 14
6.1 一般原则 14
6.2 保养时间 14
6.3 每天 15
7 处置信息 16
7.1 在寿命终止时处置设备 16
7.2 包装材料的废弃处理 16

设计及组件规范之变更权归制造商所有。

1 安全警告

- 若工业化学品已用于清洗，则不得使用该机器。
- 不要使用该机器烘干未经清洗的衣物。
- 已经沾了食用油、丙酮、酒精、汽油、煤油、除斑剂、松脂、蜡和除蜡剂的衣物，应在热水中加额外适量的洗涤剂洗涤后，再用该机器烘干。
- 泡沫橡胶（乳胶发泡海绵）、浴帽、防水纺织品、橡胶底物品和衣服，或装有泡沫橡胶垫的枕头不得用该机器烘干。
- 织物柔软剂或类似产品，应按织物柔软剂的使用说明使用。
- 烘干循环的最后一个环节并未加热（冷却循环），以确保衣物保持在一个不会被损坏的温度。
- 取出口袋里的所有东西，如打火机和火柴。
- 警告。 在烘干循环结束之前决不停止机器，除非所有衣物都已迅速取出并摊开，以使热量散去。
- 请提供充足的通风装置，以避免气体回流到有燃烧其它燃料的燃烧设备的房间里，包括明火。
- 排气不得排入用于排放燃烧燃气或其它燃料的燃烧设备的废气的烟道中。
- 该机器不得安装在一个可上锁的门、滑动门后面；如果门铰链与机器铰链所在方向相反，机器也不能安装在这种门后面，使得机器完全打开受到限制。
- 若机器中有纤毛收集滤网，则该滤网需要经常清洗。
- 不要让纤毛在机器周围累积。
- 请勿改装本机器。
- 只能由经授权的人员进行维修。
- 只能使用得到授权的备件、附件和耗材。
- 进行维修或更换部件时，必须切断电源。
- 当电源断开连接时，操作员必须查看以确保机器和全部所接触的连接点断开连接（也就是插头必须移除，且保持移除状态）。 否则，在机器构造或安装的同时，也要在隔离位置提供带有锁定系统的断开连接装置。
- 根据布线规则：预先在机器上安装一个多极开关便于安装和维修操作。
- 不要让地毯堵塞底座中的开口。
- 烘干布料的最大数量：8.0 kg。

- 工作台上的计权发射声压级： 70 dB(A).

燃气加热滚筒式烘干机：

- 在安装之前，检查当地排水情况、燃气种类和压力性质以及调整设备是否兼容。
- 若房间里有以全氯乙烯、三氯乙烯或含碳氢化合物的氯氟烃作为清洗剂的清洗机器，则该烘干机不得安装在该房间中。
- 若您闻到了燃气的味道：
  - 不要开启任何设备
  - 不要使用电子开关
  - 不要在该建筑物中使用电话
  - 疏散该房间、建筑物或区域
  - 联系该机器的负责人
- 对于以下国家和地区，还有其他要求：AT、BE、BG、HR、CY、CZ、DK、EE、FI、FR、DE、GR、HU、IS、IE、IT、LV、LT、LU、MT、NL、NO、PL、PT、RO、SK、SI、ES、SE、CH、TR、UK：
  - 可在公共区域使用本设备。
  - 如果已经接受了关于设备安全使用的监督和指导，理解了其中的风险，8 岁或以上儿童，体格、感官和精神能力不健全或缺少经验或知识的人士可以使用本设备。 儿童不可以用设备进行游戏。 没有监督的儿童不可以清洗和保养机器。
- 对于其他国家和地区，还有其他要求：
  - 该机器不可供身体、感官或精神上有障碍的，或者缺乏经验和知识的人士（含儿童）使用，除非他们在如何安全使用该设备方面已接受了他们安全负责人的指导和监督。 监督儿童以确保他们不会用该机器进行游戏。

1.1 一般信息

设备的存放和运输温度应介于 -20℃ /+70 之间，℃ 最高湿度为 95% RH。

为了防止由于冷凝作用而引起电子器件（和其他部件）的损坏，机器在第一次使用前，应在室温下放置 24 小时。

供电电源应遵循：

- 每个国家/地区的最大额定电压范围：-15%/+10%。
- 每个国家/地区的最大额定频率范围： ± 3 Hz。
- 骤降/断电：5 次骤降/天（100% 电压损失，持续 3-4 分钟）。

务必始终使用稳定的电源。波动会给所有电气和电子组件带来压力和附加负载。

1.2 仅用于商业用途

此手册所涉及的机器仅用于商业和工业用途。

1.3 人体工程学认证

人类进化逐渐使人体非常适合运动和活动，但由于长时间静止，不断重复动作或工作姿势不当可能造成肢体应激损伤。

对于可能影响人类肢体和认知交互的功能，本产品的人体工程学特性已经评估和认证。

实际上，展现出人体工程学特性的产品应符合特定的人体工程学要求，涵盖三个不同领域：综合工艺、生物医学和社会心理（易用性和满意度）。

对于其中每一个领域，本产品已通过实际用户执行特定的测试。因此，本产品才能符合相应标准所要求的人体工程学验收标准。

在多台机器由同一操作人员管理的情况下，重复动作的次数可能会增加，因此，与生物力学相关的风险也会以指数级形式增加。

如果机器直接放在地板上，而没有放置在底座上，以及当机器放置在洗衣机顶部时，与门把手交互时可能产生肢体风险。

操作人员须遵照以下建议，尽可能避免造成身体伤害。

- 将机器放置到底座中，而不是直接放置在地板上，从而让操作人员在装卸时不必弯腰。
  建议的基座最低高度为 300 mm。
- 当机器放置在洗衣机顶部时，将控制面板移到洗衣机底部位置。
- 确保装卸和运输时使用合适的手推车和篮子。
- 在多台机器由同一操作人员管理的情况下，在工作场所进行适当工作轮换。

1.4 各种标志

	警示
	警示，表面高温
	警示，高压
	在使用该机器前，请阅读使用说明书

1.5 有害物质

部件材料名称	有害物质					
	铅	汞	镉	六价铬	多溴联苯	多溴二苯醚
印刷电路板	X	O	O	O	O	O
电源线和电缆	X	O	O	O	O	O
其他电气电子元器件（压缩机、风扇、开关、马达、泵、传感器等）	X	O	O	O	O	O
金属	X	O	O	O	O	O
塑料和橡胶	O	O	O	O	O	O
玻璃与陶瓷（非电气和电子元件内）	O	O	O	O	O	O
油漆、涂层和化学品（密封胶、胶、油等）	O	O	O	O	O	O
纸、胶带、粘合剂	O	O	O	O	O	O
绝缘材料（如石棉）和其他部件（如混凝剂、毛毡）	O	O	O	O	O	O

说明：

1. 本表格按照 SJ/T11364-2014 的规定编制。
2. “O” 表示该有害物质在该部件所有均质材料中的含量在 GB/T26572-2011 规定的限量要求以下；
3. “X” 表示该有害物质至少在该部件的某一均质材料中的含量超出 GB/T26572-2011 规定的限量要求；
4. 上表中打 X 的部件，由于技术原因目前无法实现替代，今后随着技术进步，将实现替代或改进；
5. 本产品在正常使用情况下，环保使用期限为 10 至 15 年。

2 操作面板

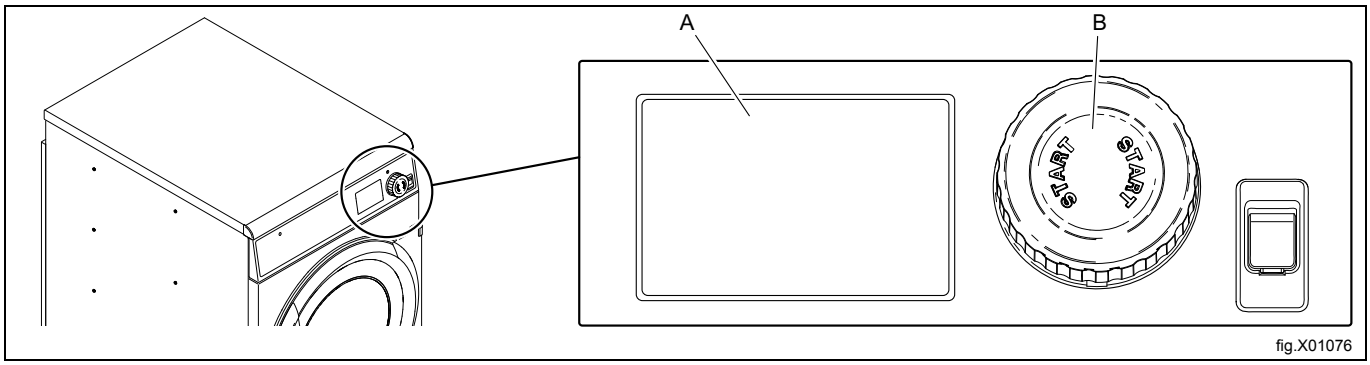

A	显示
B	控制把手

3 程序描述

该机器有两种程序：自动程序和计时程序。
自动程序有水分检测功能，当达到选定的干燥度时，它会自动停止。
计时程序没有水分检测功能，当到了预设或选定时间后，它就会停止。

3.1 Lagoon 程序

下面的表格列出了一些可用程序的范例和它们的简短描述：

自动程序	描述
羊毛 洗涤高温	要处理的衣服： 羊毛外套 工作服 重西装外套 裤子
羊毛 洗涤中温	要处理的衣服： 羊毛西装外套 羊毛裙
丝绸	要处理的衣服： 丝绸连衣裙 纤维胶连衣裙
温和 集成程序	要处理的衣服： 全棉西装 亚麻西装 纤维与棉混合衣物 雨衣
轻柔 集成程序	要处理的衣服： 人造毛 纤维与纤维胶混合衣物 纤维与聚酯混合衣物
窗布	要处理的衣服： 安全程序 网中的领带

计时程序	描述
高温	全棉织物和绒毛。 可以选择不同的烘干时间。 到时间时程序会停止。
低温	合成纤维（合成纤维布料有：聚酯、聚酰胺、聚丙烯酸和氨纶等）、纤维胶、涤棉和精细织物。 可以选择不同的烘干时间。 到时间时程序会停止。
不加热	晾晒床罩、羽绒被和被褥。 可以选择不同的烘干时间。 到时间时程序会停止。

3.2 标准程序

下面的表格列出了一些可用程序的范例和它们的简短描述：

自动程序	描述
全棉 特干	粗布和绒布。 到达预设的干燥度时程序会停止。
全棉 精细	全棉织物和绒毛。 到达预设的干燥度时程序会停止。
全棉 可熨烫温度	全棉。 到达预设的干燥度时程序会停止。
涤棉 烘干	纤维胶和涤棉。 到达预设的干燥度时程序会停止。
合成纤维 烘干	合成纤维（合成纤维布料有：聚酯、聚酰胺、聚丙烯酸和氨纶等）、纤维胶、涤棉和精细织物。 到达预设的干燥度时程序会停止。
合成纤维 可熨烫温度	合成纤维（合成纤维布料有：聚酯、聚酰胺、聚丙烯酸和氨纶等）、纤维胶、涤棉和精细织物。 到达预设的干燥度时程序会停止。

隐藏程序	描述
全棉	粗布。 到达预设的干燥度时程序会停止。
全棉	绒布。 到达预设的干燥度时程序会停止。
全棉	床单。 到达预设的干燥度时程序会停止。
细纤维	细纤维。 到达预设的干燥度时程序会停止。

4 搬运

4.1 负载

请注意！
取出口袋里的所有东西，确保口袋里没有螺丝、回形针等金属物品。 金属物品可能会损坏滚筒。

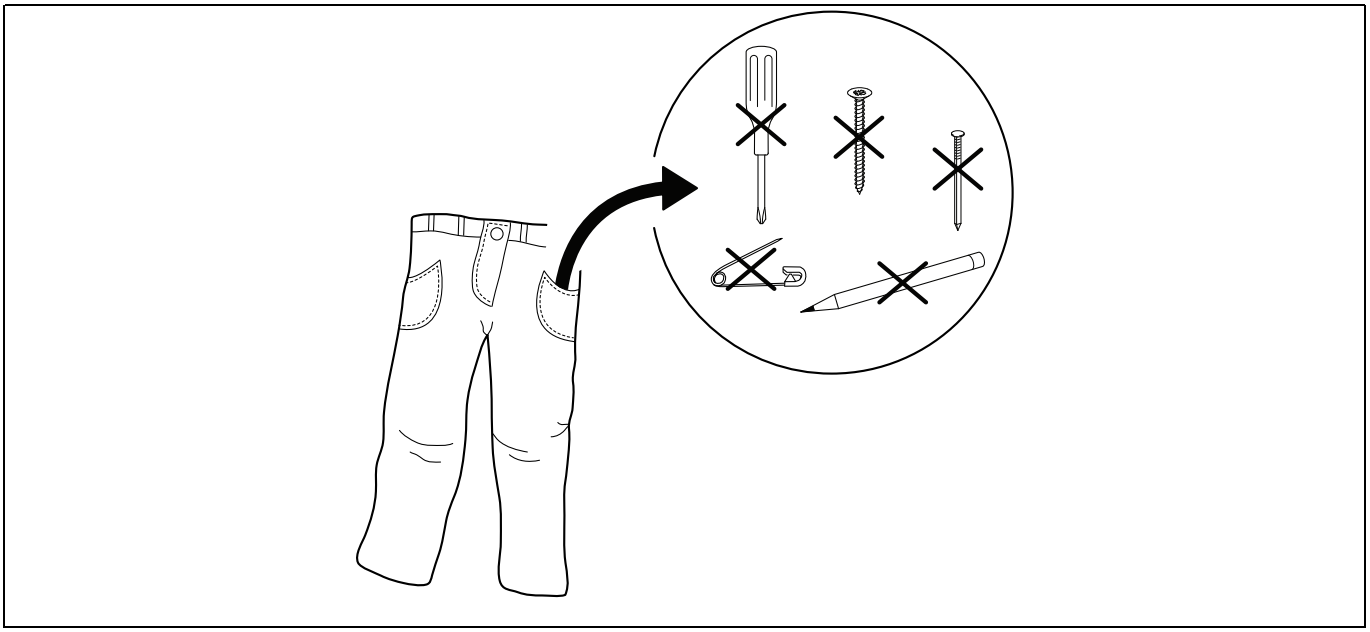

确保过滤网干净。

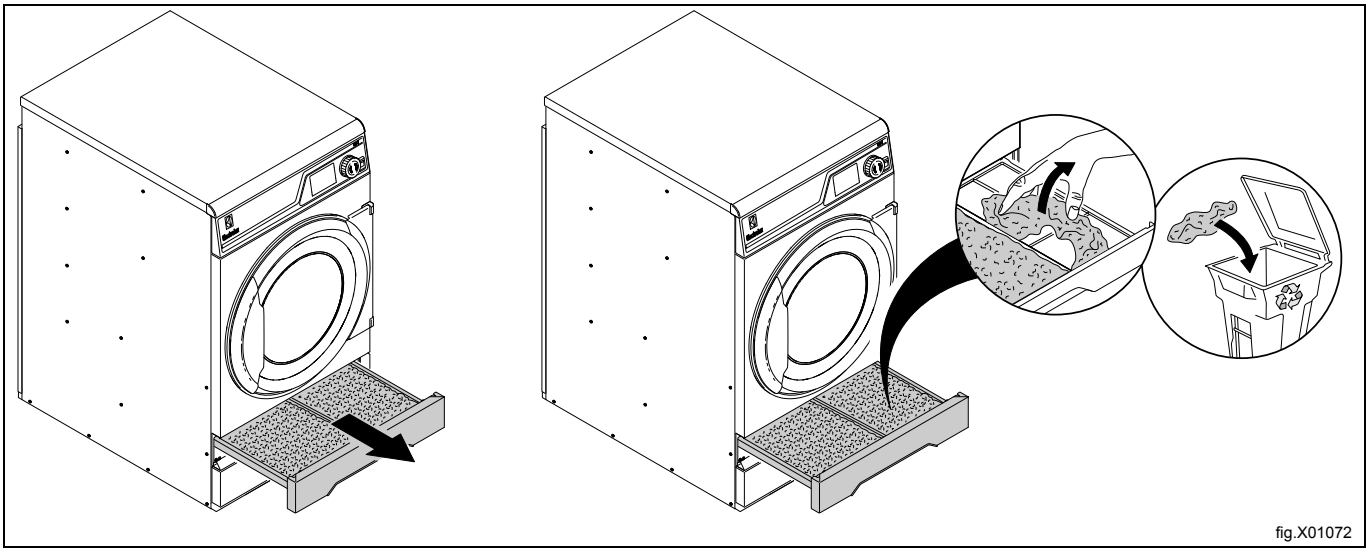

将衣物放入机器并关门。
最大负载是 7.5 kg。

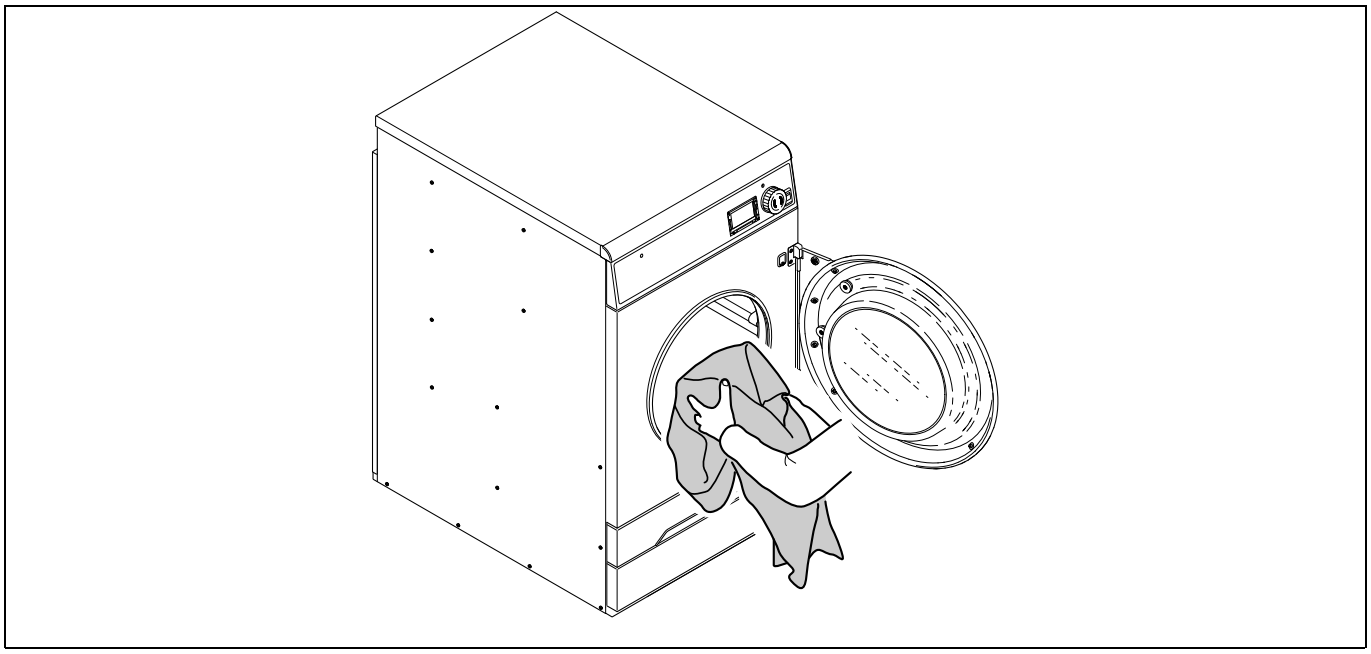

4.2 如何启动机器

自动程序
使用旋转把手选择程序。
按下控制把手启动机器。

计时程序
使用旋转把手选择程序。
按下控制把手启动机器。
启动后可以更改已选程序的时间。 旋转控制把手以设置需要的时间。

投币控制机器
使用旋转把手选择程序。
投入正确数量的硬币以启动机器，并且/或者按下控制把手。
启动后可以增加已选程序的时间。 投入更多硬币以增加时间。

4.3 附加功能

启动之后出现一个附加功能的菜单可供选择。按下控制把手时，显示屏上会显示菜单。
先旋转控制把手选择菜单，然后按下控制把手将其激活。

请注意！

在你的机器上可能不能使用若干功能。

暂停
可以暂停运行中的程序。
选择 暂停 并激活。
某些机器也能通过按下控制把手来直接暂停。
再按一次控制把手程序继续。

结束程序
启动后可以结束程序。
选择 结束程序 并激活。
按下控制把手会结束程序。

状态
选择 状态菜单 并激活。
状态菜单显示入口空气温度、出口空气温度、RMC 和机器的热度。

更改滚筒速度（仅在带有 **MCU** 的机器）
选择 更改滚筒速度 并激活。
通过控制把手改变滚筒速度。

4.4 当程序结束时

请注意！

为了达到最佳的烘干效果，程序一结束就要把机器里的东西都拿出来。
如果程序结束之后没有及时清空机器，滚筒会小幅旋转以保证衣服不会起皱。

清洁过滤网
每次进行烘干循环后，必须清洁过滤网。

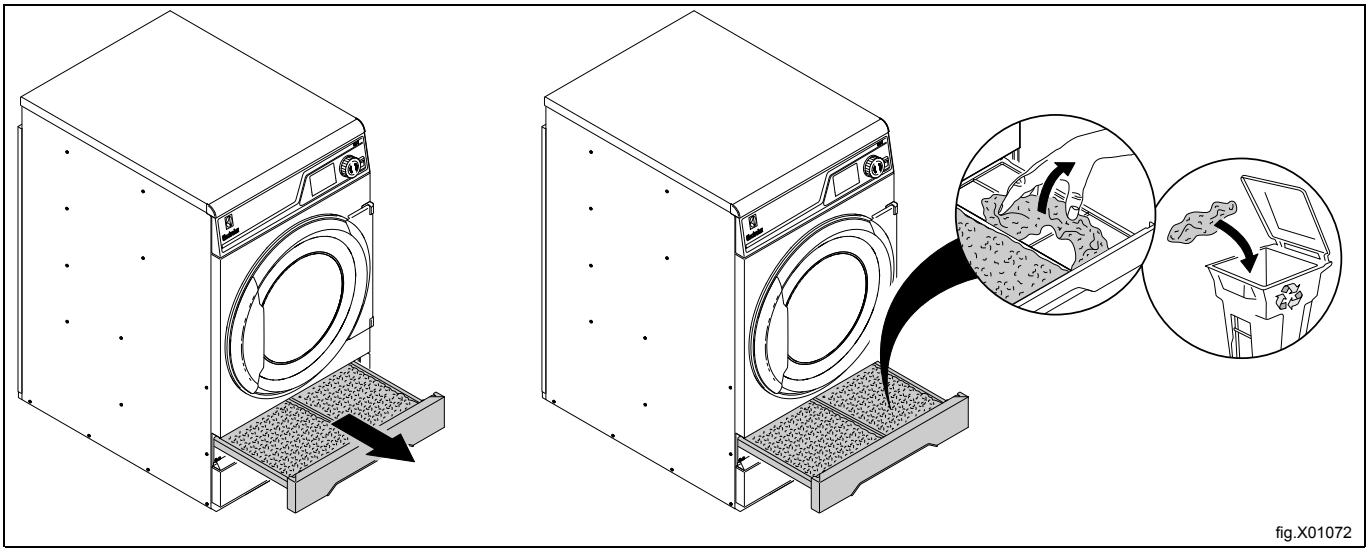

5 出错代码

程序中或机器中的错误通过显示的出错代码表示。
有些出错代码不需要联系维修人员就可以简单地解决。

出错代码	文本	原因/行动
12:11	带有 RMC 程序的烘干错误	机器中的 RMC 系统（残余水分控制系统）显示衣物未在最大干燥时间内完全烘干。 检测机器有没有过载。 检测参数是否设置成最大干燥时间。 检测主电源的熔断保险丝是否正常，或检测蒸汽或燃气供应是否充足，以及阀门是否打开。
12:18	需重新均衡装载	机器显示装载阻止了气流。 重新分配装载。 重启机器以清除错误信息。
20:1	O.H. 滚筒马达	机器显示滚筒马达过热。 等待 30 分钟，让马达冷却。 按下控制把手清除错误信息。
30:1	O.H.风扇马达	机器显示风扇马达过热。 等待 30 分钟，让马达冷却。 按下控制把手清除错误信息。

对于其他出错代码或重复出现的出错代码，关闭电源 30 秒。 如果出错代码再次出现，联系有资质的维修人员。

6 保养

6.1 一般原则

机器的拥有者/洗衣房的管理人员有责任确保定期进行维修。

请注意！
缺乏保养可能会导致机器性能下降，部件损坏。

6.2 保养时间

当显示出现信息 保养时间 时—联系机器的所有者/洗衣房管理人员来进行保养（如果可能，还会显示电话号码和/或标签）。
同时机器仍可使用。 但是，在维修没开始之前这条信息会重复出现。
这条信息经过 30 秒之后会消失，按下控制把手或其他按键也可以。

6.3 每天

检查机器是否在门或过滤网抽屉打开时无法工作，如果这样的话，机器必须修理之后才能使用。

请注意！

联系有资质的维修人员来切断受影响机器的电源。

清洁箱门、门玻璃、门衬垫和其它外部零件。

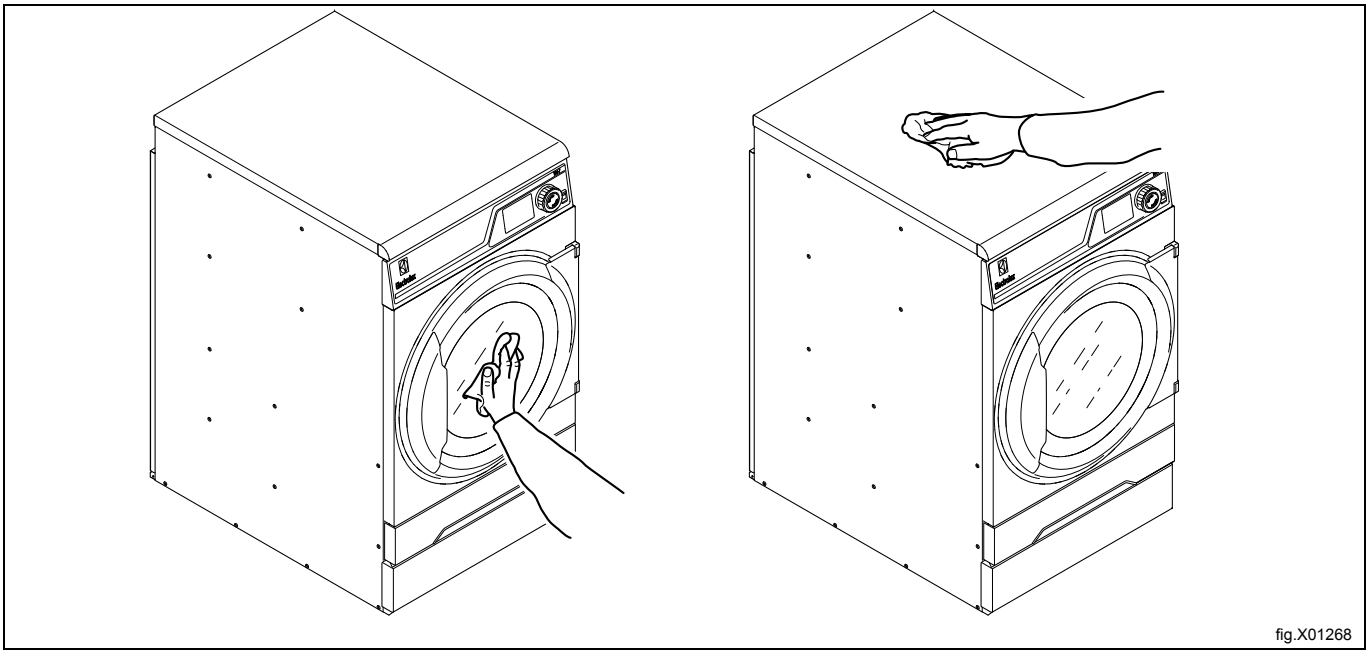

fig.X01268

检查过滤网和过滤网抽屉。 如有必要进行清理。

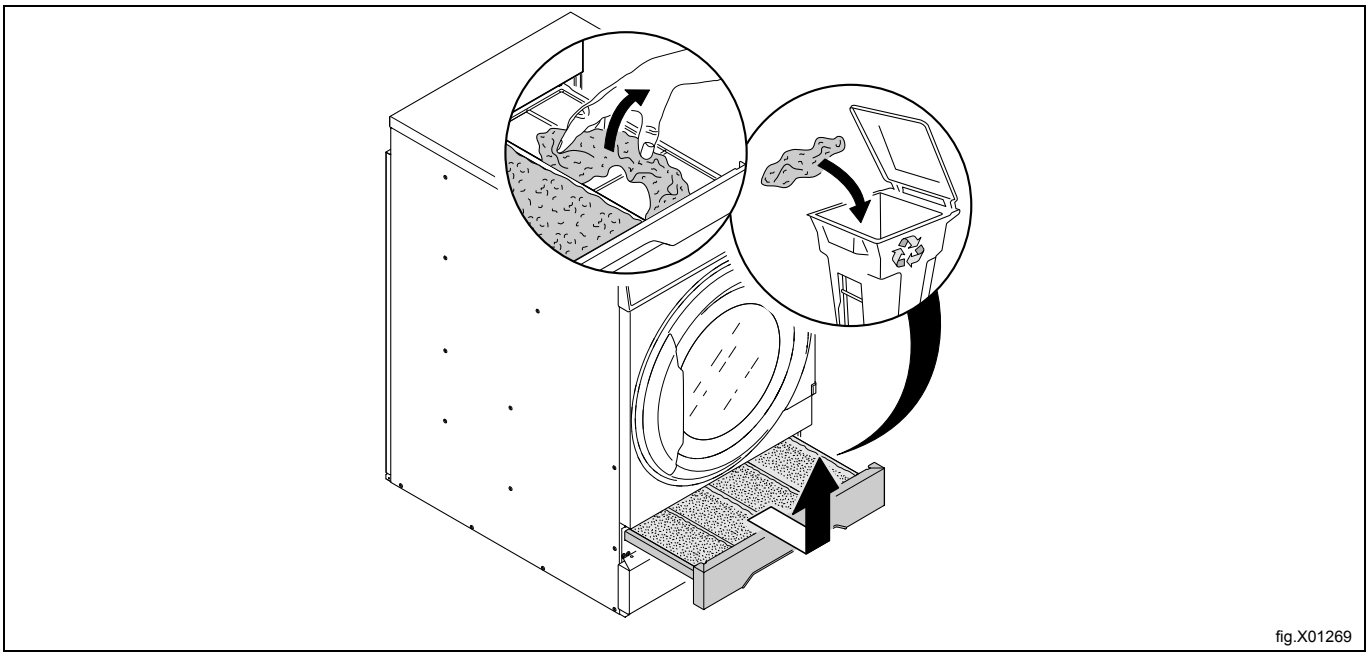

fig.X01269

清理机器周围的任何棉绒或尘土。

7 处置信息

7.1 在寿命终止时处置设备

在废弃机器之前，务必仔细检查其物理状况，尤其在拆解期间任何可能弯曲或断裂的结构部件。

必须根据机器的部件不同的特性（例如金属、油、油脂、塑料、橡胶等），以不同的方式处置它们。

不同国家有不同的法规，因此，应按照设备废弃所在国的法律和主管机构的规定。

一般而言，必须将设备送至专门的收集/报废中心。

根据组件的化学特性拆卸设备、将组件分组，注意压缩机包含可回收的润滑油和冷却剂流体，并且冰箱和热泵部件对于城市垃圾而言是特殊废弃物。

	产品上的符号指明，不应当将本产品作为生活垃圾处理，但是必须正确处置，以防止对于环境和人类健康的任何不良影响。有关本产品回收的更多信息，请联系本地经销商或代理、客户关怀服务部门或负责废弃物处置的本地机构。

请注意！
在拆解机器时，必须销毁所有标记、本手册以及其他有关设备的文档。

7.2 包装材料的废弃处理

包装材料的废弃必须符合设备使用所在国的现行法规。所有的包装材料均符合环保要求。

在适用的垃圾焚烧厂可安全地保留、回收或燃烧它们。可回收的塑料部件可如以下示例所示标记。

PE	聚乙烯： • 外缠绕层 • 说明书袋
PP	聚丙烯： • 带
PS	聚苯乙烯泡沫： • 边角保护器

Electrolux Laundry Systems Sweden AB
341 80 Ljungby, Sweden
www.electrolux.com/professional

Share·more·of·our·thinking·at·www.electrolux.com